Assise modulable

Olympe

| Matériaux & Finition
Structure acier ép. 5 mm, traitement anti-corrosion, thermolaquage coloris RAL ou AkzoNobel au choix

| Assise & dossier
Bambou traité, Bois exotique brut, Mélèze brut, Robinier brut, plastique recylé gris ou marron

| Variante
Structure acier corten

| Fixation
À spitter au sol

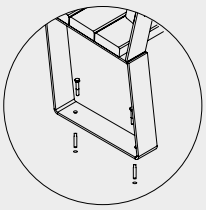

1 Module droit, avec dossier

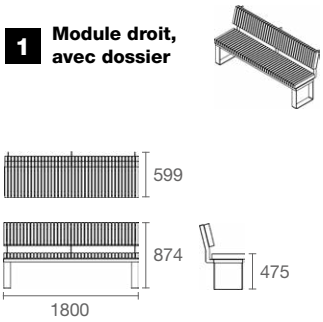

2 Module droit, sans dossier

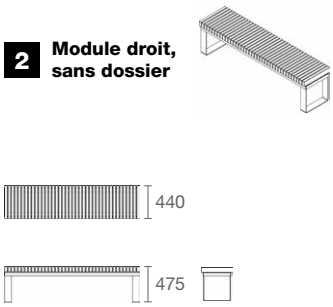

3 Module courbé

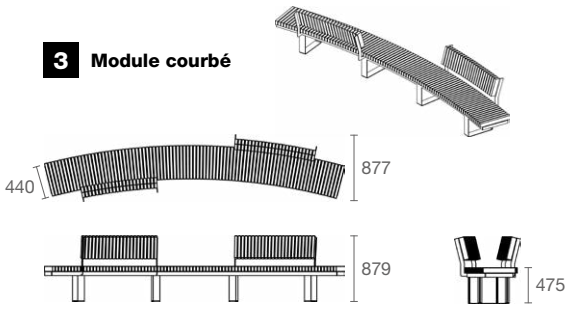

4 Module arrondi

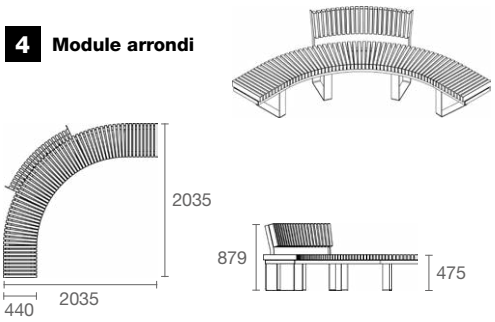

5 Module demi-circulaire

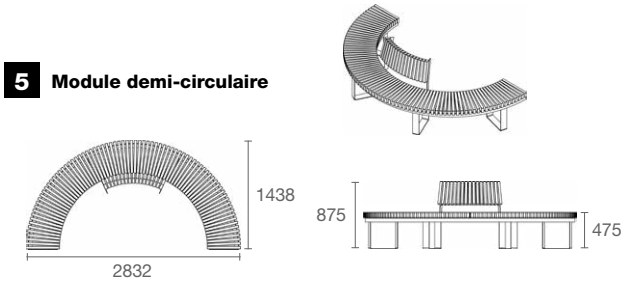

Document non contractuel. Atech se réserve le droit de modifier à tout moment, sans préavis, ses créations.
Toute reproduction sans notre accord préalable est interdite.

atech

Assise modulable

Olympe

| Matériaux & Finition
Structure acier ép. 5 mm, traitement anti-corrosion, thermolaquage coloris RAL ou AkzoNobel au choix

| Assise & dossier
Bambou traité, Bois exotique brut, Mélèze brut, Robinier brut, plastique recylé gris ou marron

| Variante
Structure acier corten

| Fixation
À spitter au sol

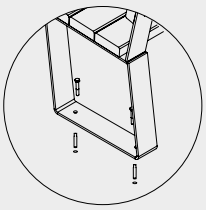

A **5-5**
5224 x 2877 x H875

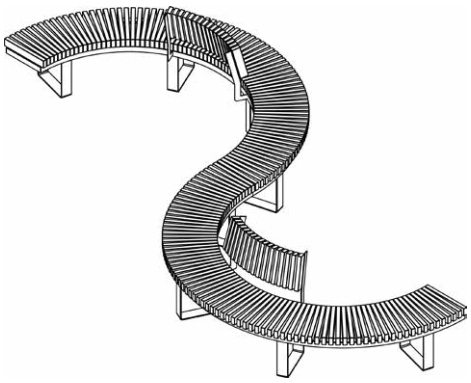

B **1-4-1**
3994 x 3994 x H875

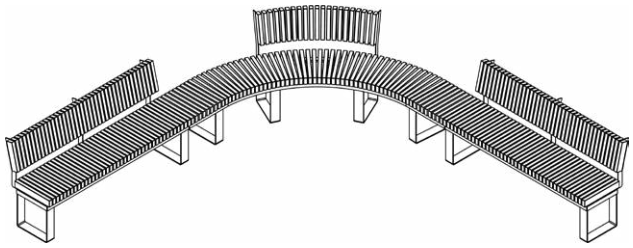

C **5-1-5-1**
4677 x 2832 x H875

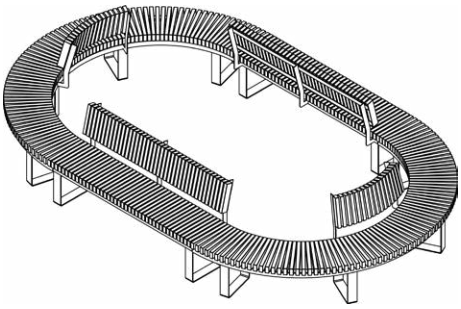

D **3-3**
7923 x 1246 x H875

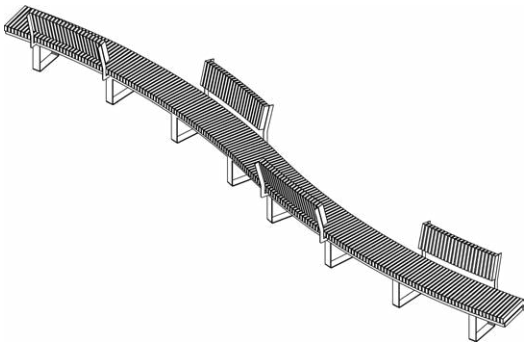

Document non contractuel. Atech se réserve le droit de modifier à tout moment, sans préavis, ses créations.
Toute reproduction sans notre accord préalable est interdite.

atech

Assise modulable

Olympe

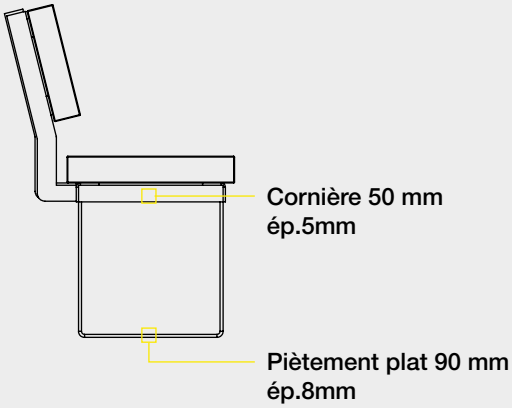

BOIS

Robinier brut
Densité : 750 kg/m³
Origine : UE
Certification : PEFC
Section : 70x35 mm

Mélèze brut
Densité : 600 kg/m³
Origine : UE
Certification : PEFC
Section : 70x35 mm

Moabi brut
Densité : 870 kg/m³
Origine : Afrique
Certification : FSC
Section : 70x35 mm

Bambou traité
Densité : 1150 kg/m³
Origine : Asie
Certification : FSC
Section : 60x40 mm

Saturateur, lasure et peinture en option

PLASTIQUE RECYCLÉ

Coloris : gris ou marron
Densité : 1000 kg/m3
Origine : Belgique
Section : 57x43 mm

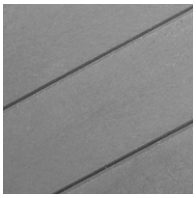

Les assises et dossiers peuvent être réalisées avec différentes essences de bois (certification sur demande) ou avec des lames de plastique recyclé. Les sections varient selon le choix. Toutes nos lames sont disposées sur chant et sont chanfreinées.
Grâce à la conception de ces assises et à la gestion de nos stocks, nous sommes en mesure d'assurer le remplacement des lames si nécessaire. Notre structure peut également être déclinée avec d'autres essences et matériaux afin de s'intégrer harmonieusement à votre projet.

Document non contractuel. Atech se réserve le droit de modifier à tout moment, sans préavis, ses créations.
Toute reproduction sans notre accord préalable est interdite.

atech