Jardin urbain

Chrysalis

| Modèle déposé
Design : Jérôme Boissière

| Matériaux & Finition
Structure aluminium ép. 3 mm traité anti-corrosion et thermolaqué coloris RAL ou AkzoNobel au choix
Assise lames de bambou, bois exotique brut, robinier brut, mélèze brut
| Fixation
A spitter au sol (n°1 et 2), passage de fourches (n°3)
| Options
Cache pour passage de fourches

1

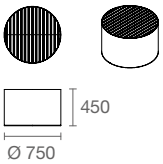

2

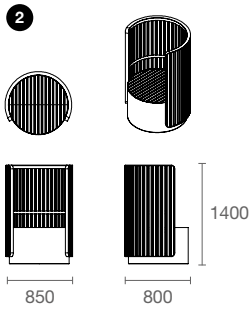

3

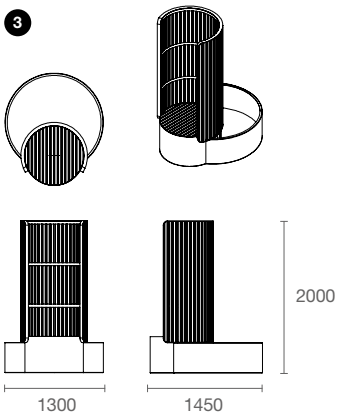

4

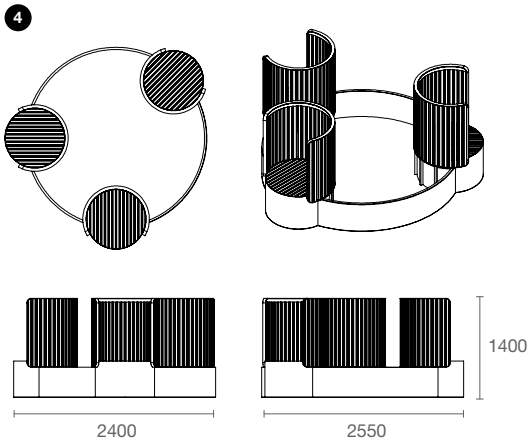

	n°1	n°2	n°3	n°4
Vol. Substrat	-	-	500 l.	1800 l.
Poids à vide	35 kg	70 kg	110 kg	250 kg

Document non contractuel. Atech se réserve le droit de modifier à tout moment, sans préavis, ses créations.
Toute reproduction sans notre accord préalable est interdite.

atech